hansgrohe

Zesis M33
Кухонный смеситель однорычажный, 160 с вытяжным душем, 2jet, sBox lite
Поверхности : **под сталь** Артикульный номер: **74804800**

Описание

Характеристики

- ComfortZone 160
- выступ: 231 мм
- высота излива: 163 мм
- угол поворота излива: 150°
- ламинарная струя, Душевая струя
- фиксируемая душевая струя, автоматическое переключение струи в исходный режим закрытием смесителя
- магнитная система крепления душа MagFit
- душевой шланг Quick-Connect
- максимальный расход воды при 3 барах: 8,2 л/мин
- керамический узел смешивания
- соединительные шланги G ⅜
- регулируемое ограничение температуры
- встроенный клапан обратного тока воды
- подходит для проточных водонагревателей
- механизм sBox lite для плавного и безопасного перемещения шланга в шкафу
- длина удлинения До 50 см

Технология

Награды за дизайн

Продукт

Чертеж

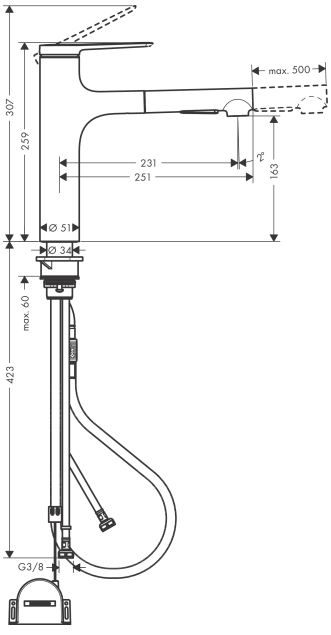

Zesis M33
Кухонный смеситель однорычажный, 160 с вытяжным душем, 2jet, sBox lite
Поверхности : **под сталь** Артикульный номер: **74804800**
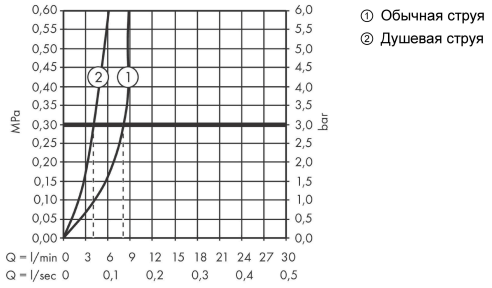
График расхода воды