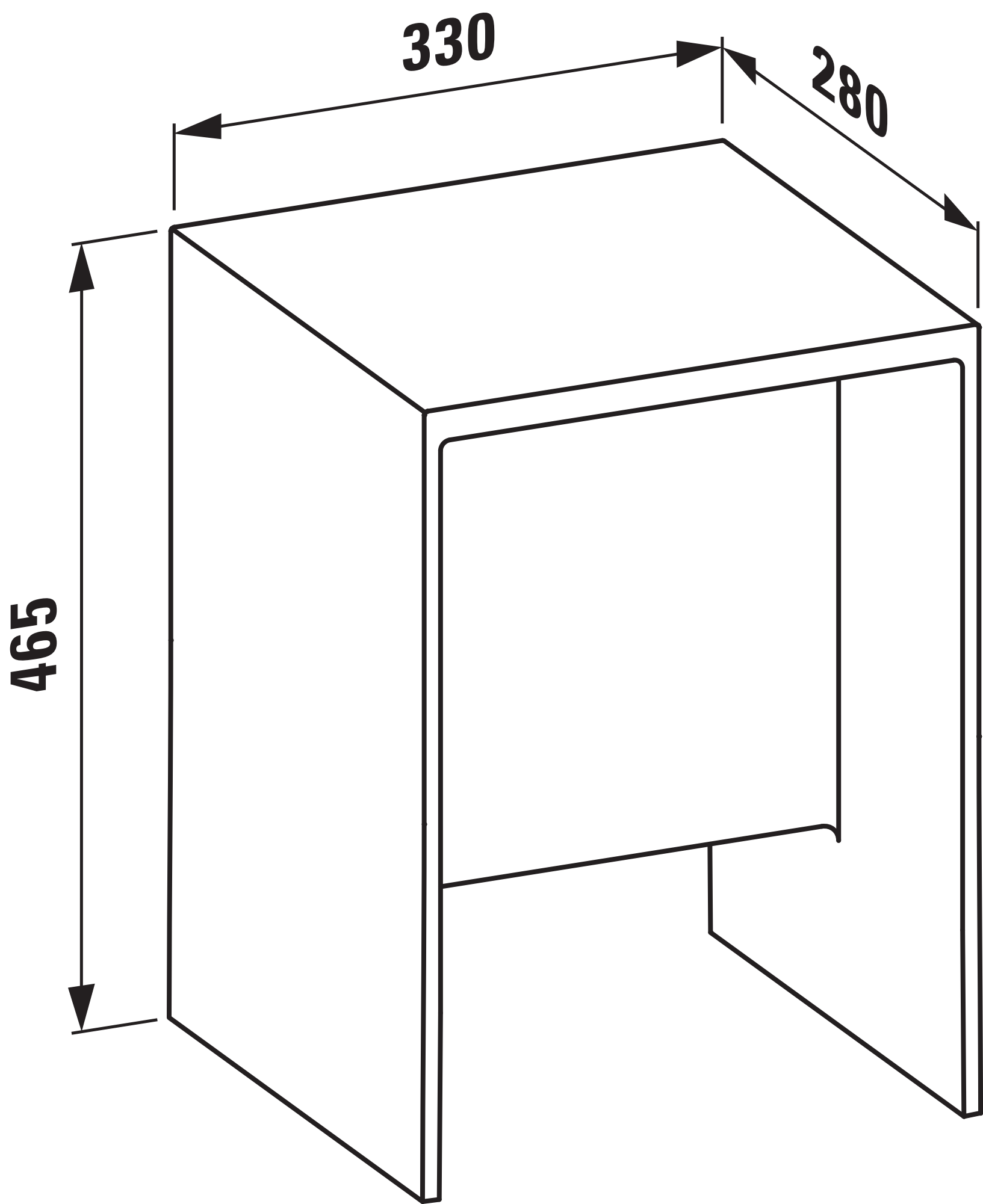
330
280
465