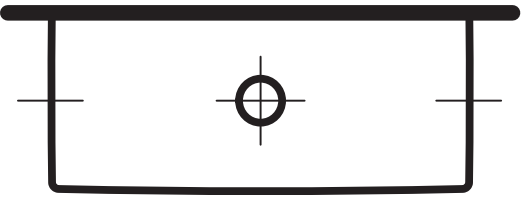

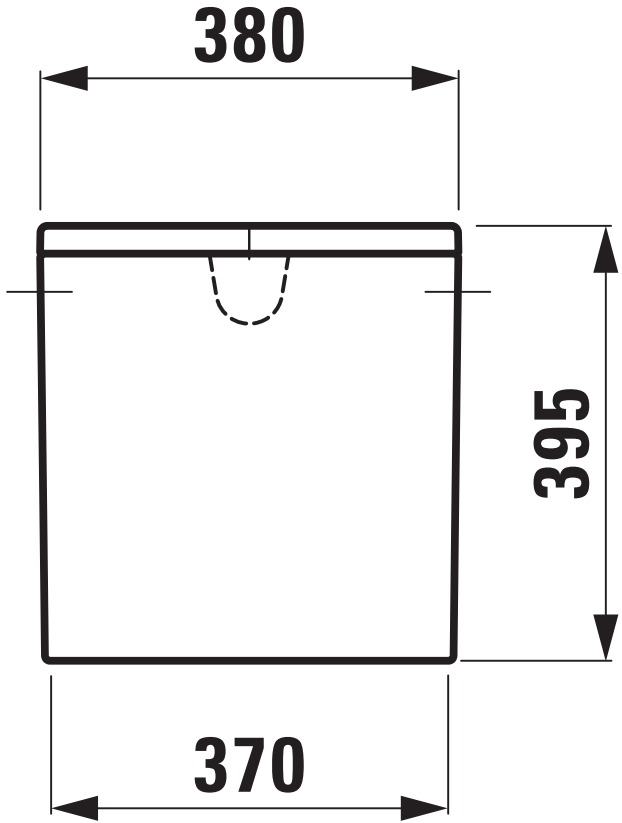
380
395
370

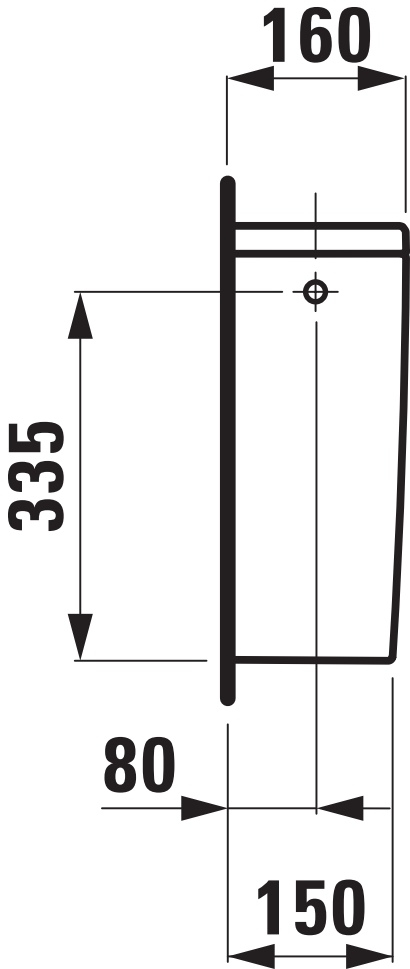
160
335
80
150