AXOR

hansgrohe

Vernis Shape
Верхний душ 230 1jet
Поверхности : **хром** Артикульный номер: **26281000**



Описание

Характеристики

- размер душевого диска: 230 x 170 мм
- тип струи: Rain
- шарнирное соединение: регулируемый угол верхнего душа
- максимальный расход воды при 3 бар: 12,4 л/мин
- материал душевого диска: пластик
- съемный верхний душ для очистки
- монтаж: потолок или стена
- соединительная резьба G ½

Технология



Продукт



Чертеж

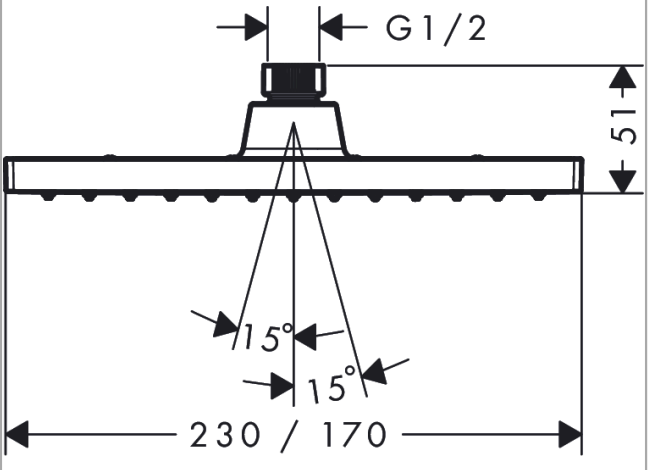

График расхода воды

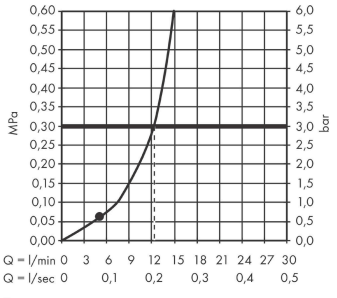

Расход измерен практически с помощью соответствующей арматуры (термостат/ смеситель/скрытый клапан).

Vernis Shape
Верхний душ 230 1jet
Поверхности : **хром** Артикульный номер: **26281000**

Покомпонентное изображение

Год выпуска: **>04/21**

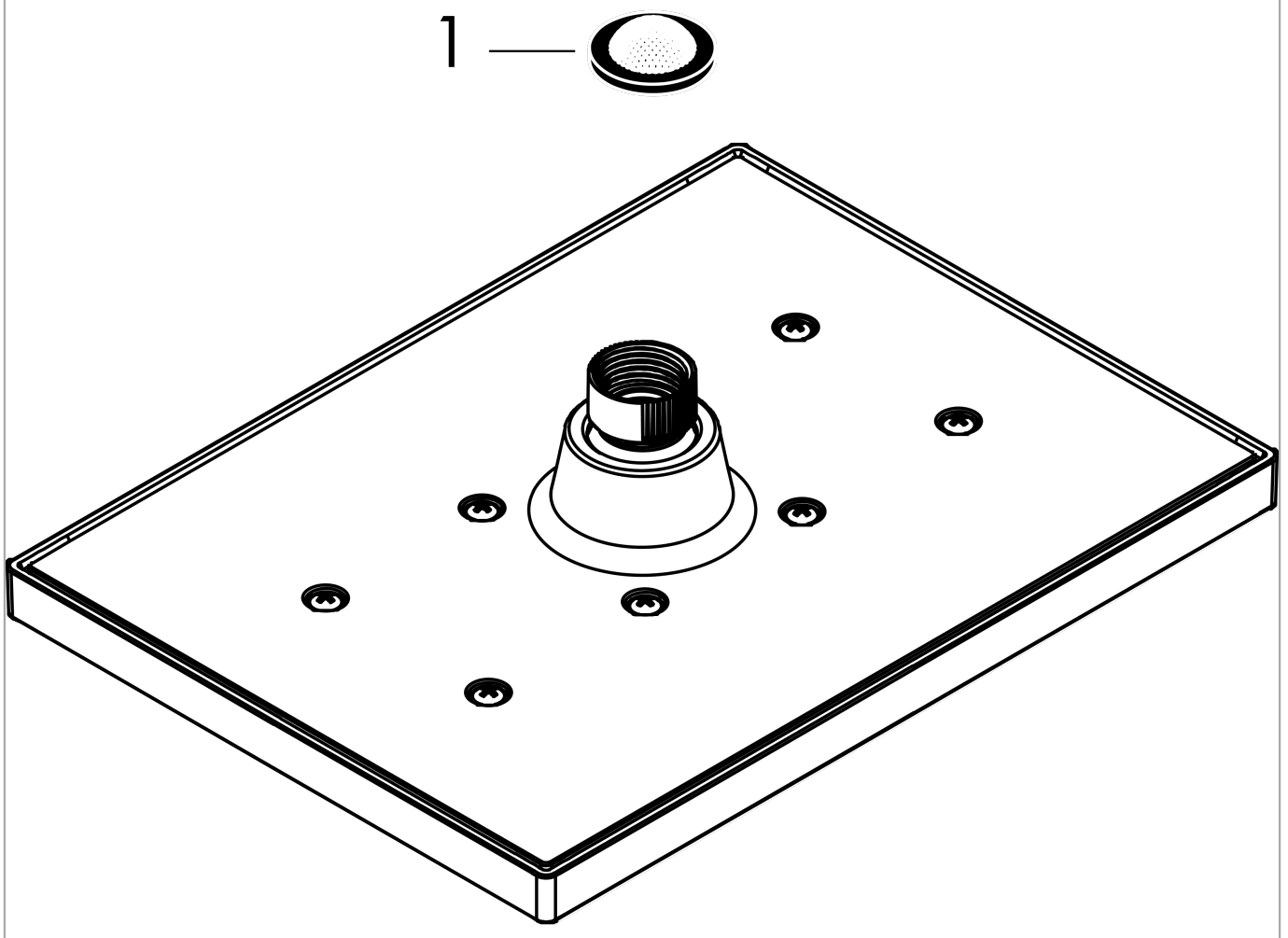

Vernis Shape
Верхний душ 230 1jet
Поверхности : **хром** Артикульный номер: **26281000**



Перечень запасных частей

Год выпуска: **>04/21**

Позиция	Описание	Артикульный номер	PC	PU
1	filter packing	94246000	-	1