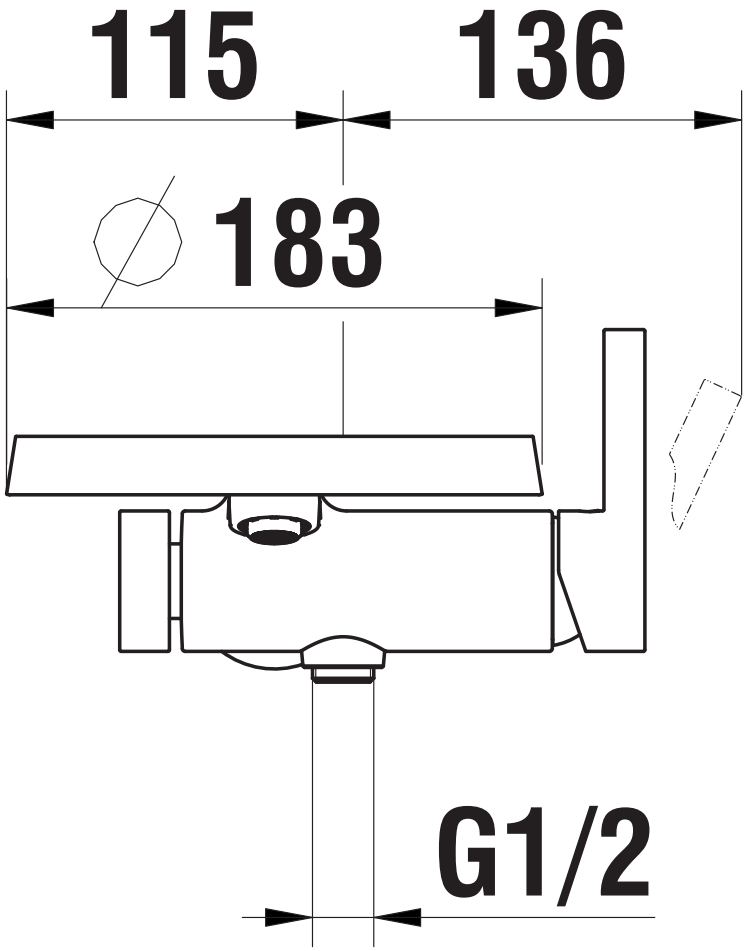
115
136
183
G1/2

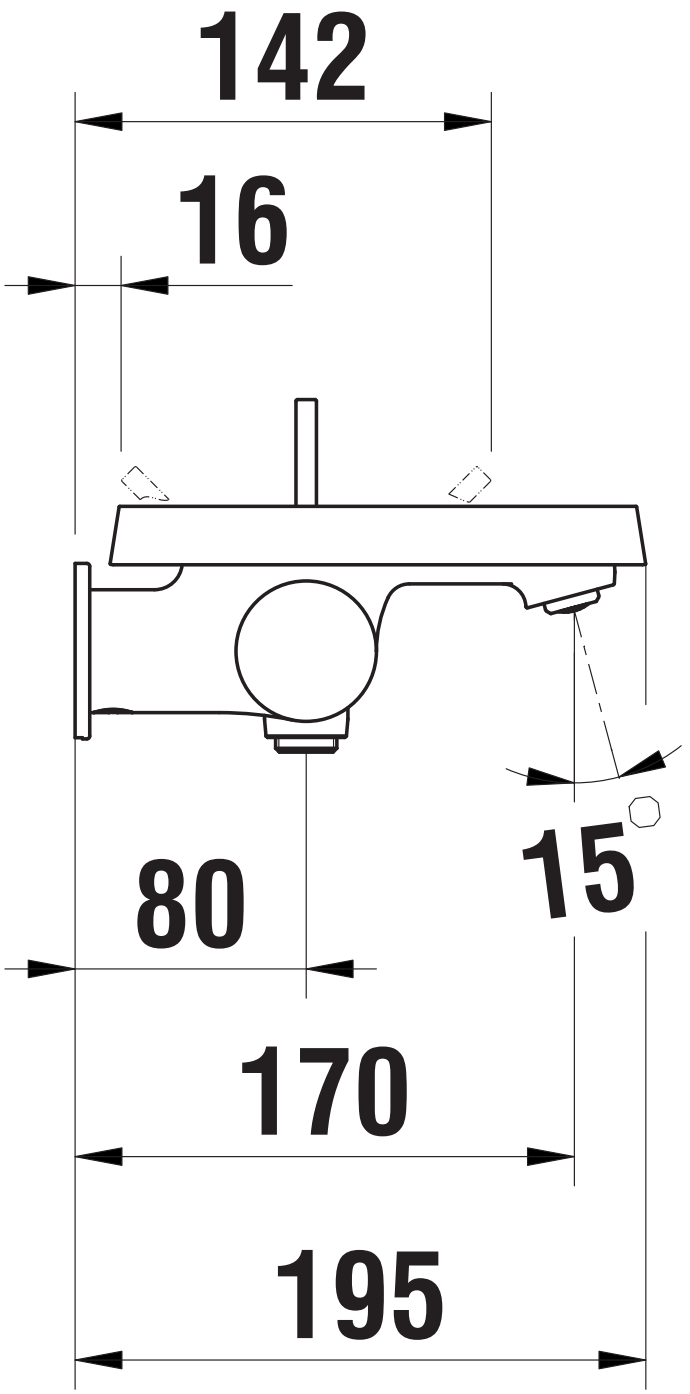
142
16
15°
80
170
195