AXOR hansgrohe

Talis S
Набор для биде, со сливным клапаном Push-Open
Поверхности : **хром** Артикульный номер: **72290000**

Описание

Характеристики

- состоит из: однорычажный смеситель для раковины, ручной душ бидетте, держатель для душа, шланг для душа, слив/перелив
- расход воды при 3 барах: 5 л/мин
- керамический узел смешивания
- регулируемое ограничение температуры
- подходит для проточных водонагревателей
- сливной клапан Push-Open G 1 ¼
- материал сливного набора: синтетический
- вид соединения: соединительные шланги G ⅜

Технология

Продукт

Чертеж

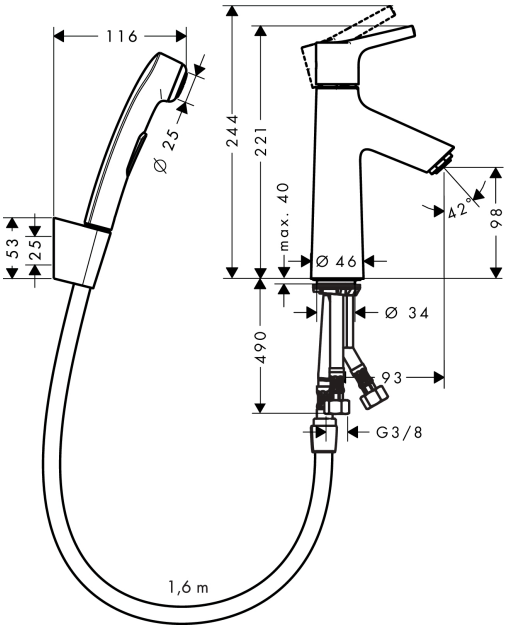

График расхода воды

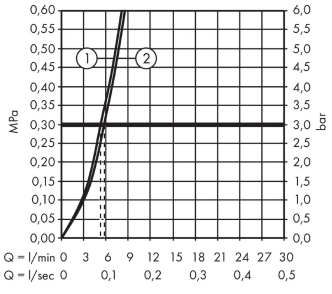

① Пропускная способность смесителя
② Пропускная способность ручного душа