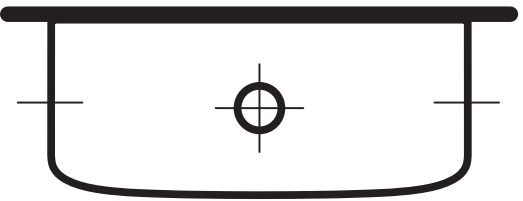

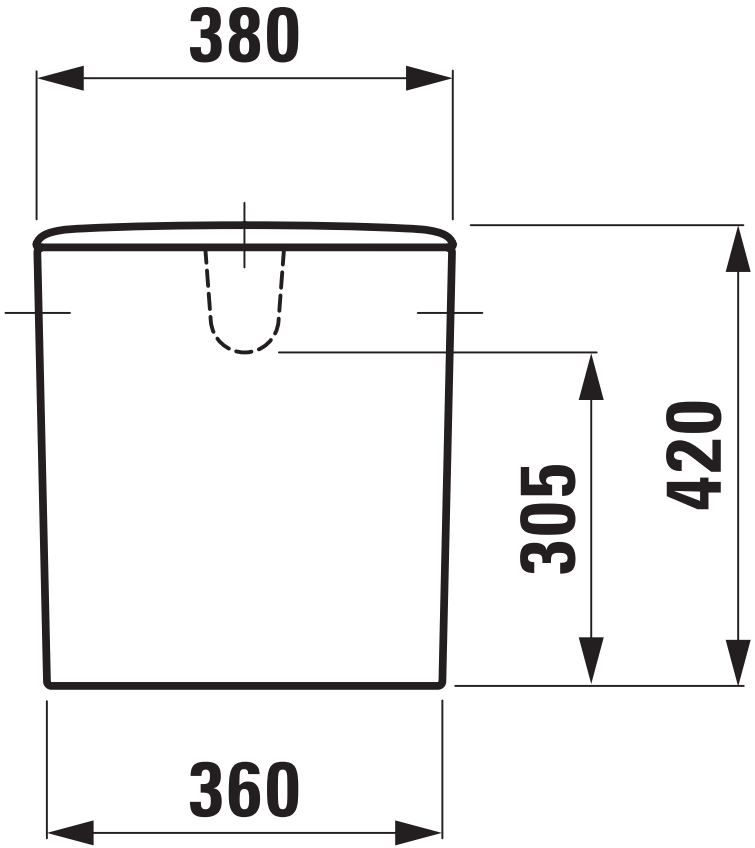
380
305
420
360

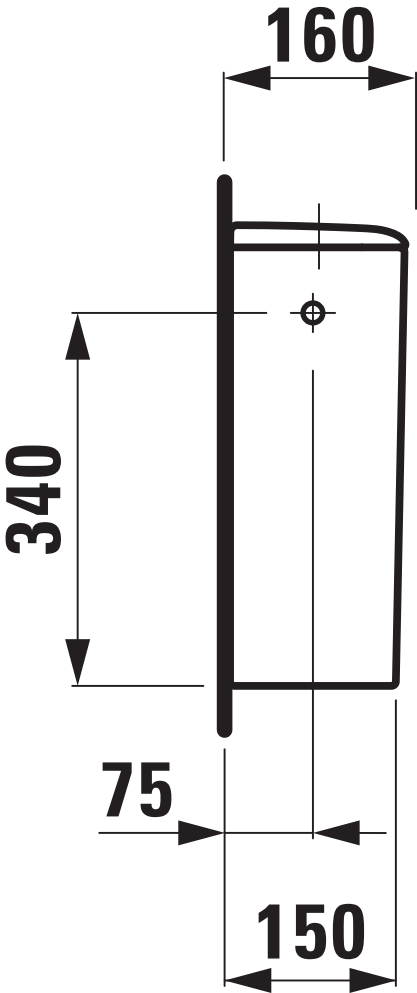
160
340
75
150