# L-Cube # LC 6628

## Инструкция по монтажу

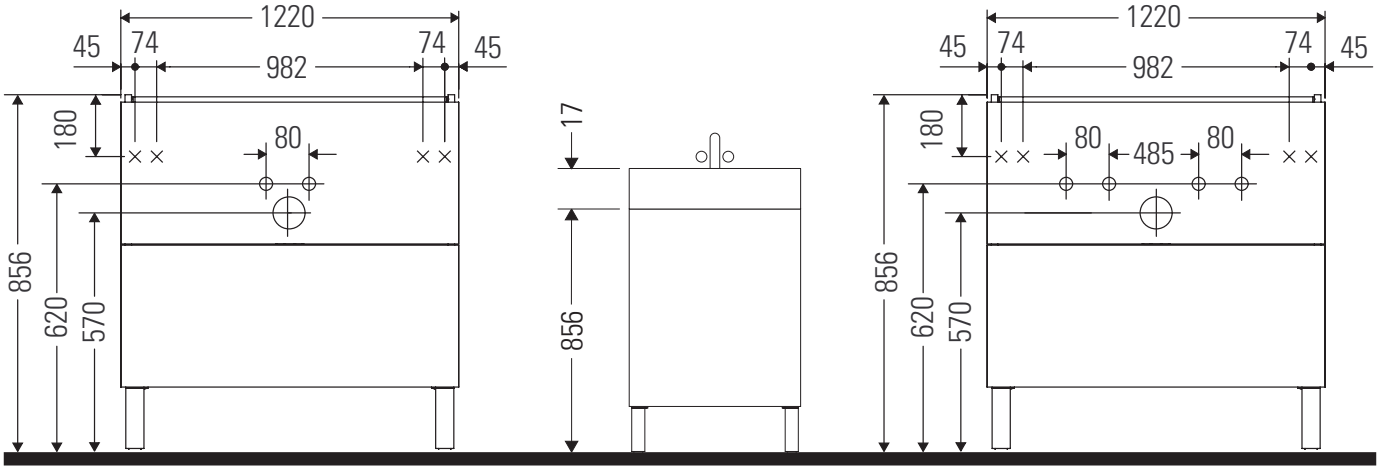


**ME by Starck # 233612 / # 236112..00** **ME by Starck # 236112..24**

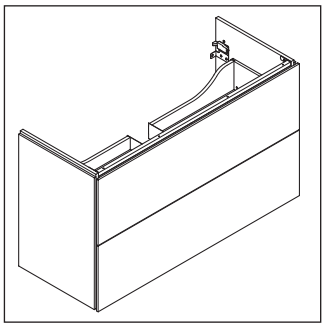

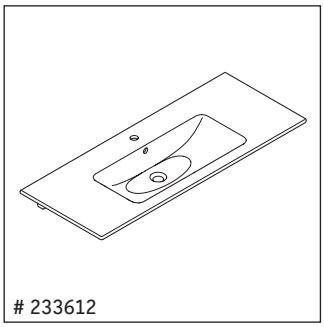

# 233612

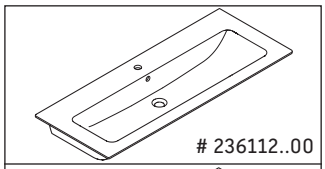

# 236112..00

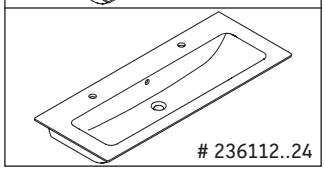

# 236112..24

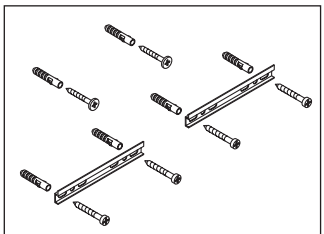

2x 100
6x S8
6x 5,5x50

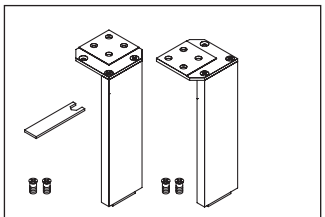

# UV 9991
# UV 9993

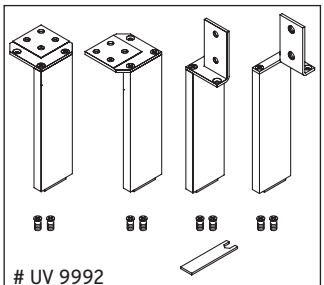

# UV 9992
# UV 9994

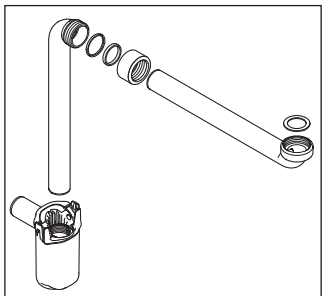

# 0050760000

### Указания по применению

Серия мебели для ванной комнаты соответствует действующим нормам и директивам на момент поставки и сконструирована для использования в ванных комнатах. Непосредственное орошение водой, например, во время мытья под душем следует избегать.

Мы оставляем за собой право на техническое усовершенствование и визуальные изменения изображенных изделий.

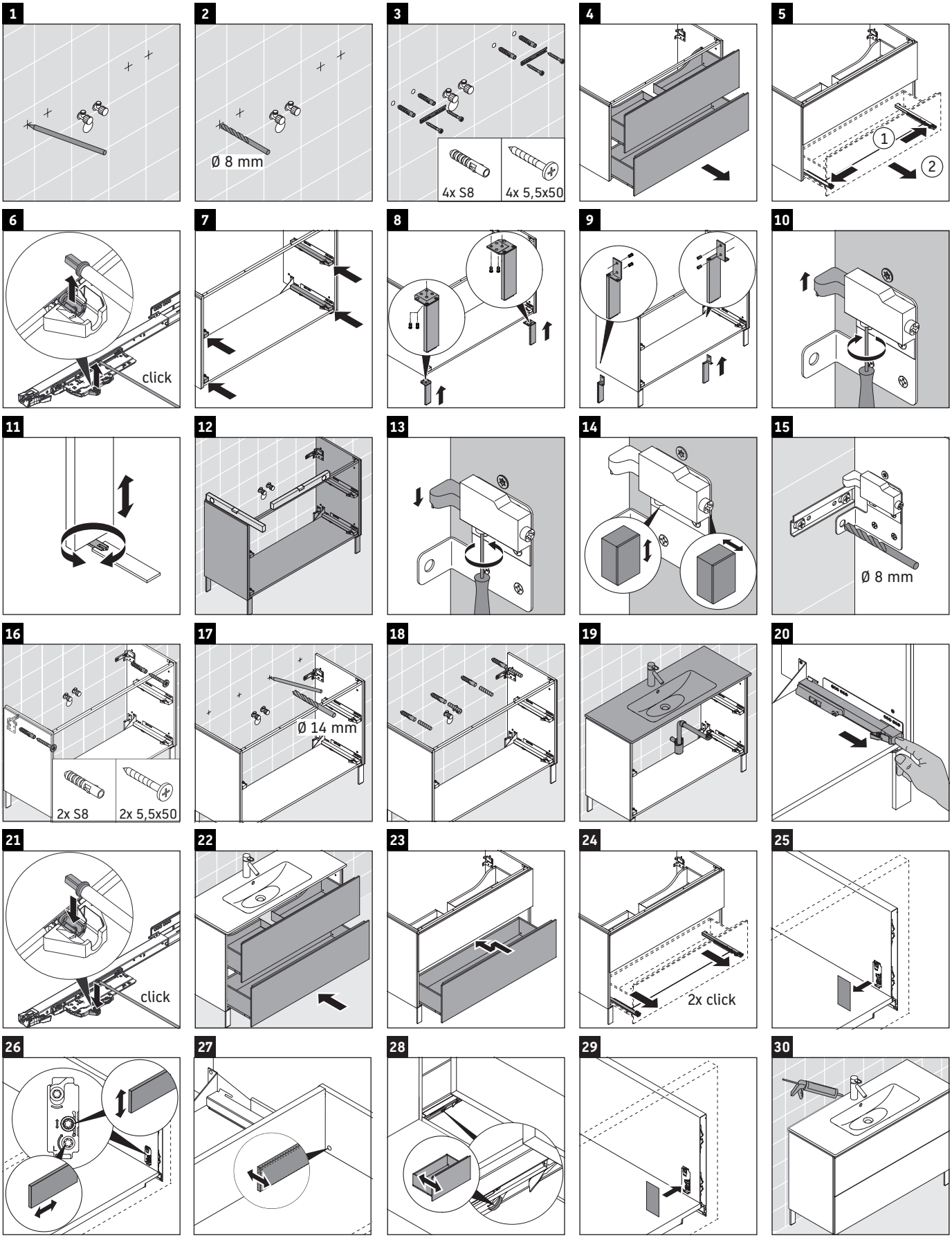


Order no. LC6628/20.01.3

Duravit AG, Werderstr. 36, 78132 Hornberg, Germany, Phone +49 78 33 700, Fax +49 78 33 70 289, info@duravit.de, www.duravit.de