AXOR

hansgrohe

AddStoris
Полка для полотенец с держателем
Поверхности : **шлиф. бронза** Артикульный номер: **41751140**



Описание

Характеристики

- материал: металл
- длина 648 мм
- расстояние между отверстиями 630 мм
- настенный монтаж

Награды за дизайн

DESIGN AWARD 2021

reddot winner 2021

Продукт

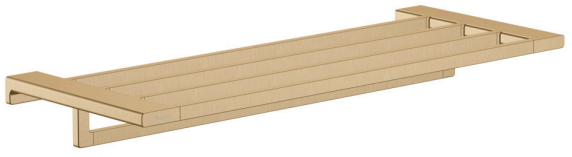

Чертеж

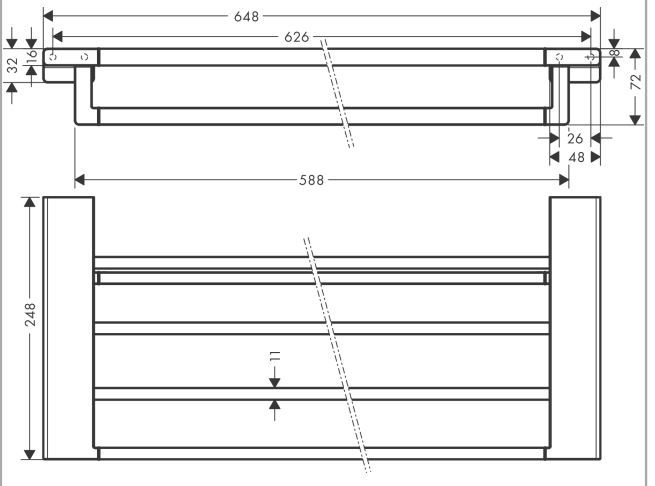

AddStoris
Полка для полотенец с держателем
Поверхности : **шлиф. бронза** Артикульный номер: **41751140**



Покомпонентное изображение

Год выпуска: **>04/21**

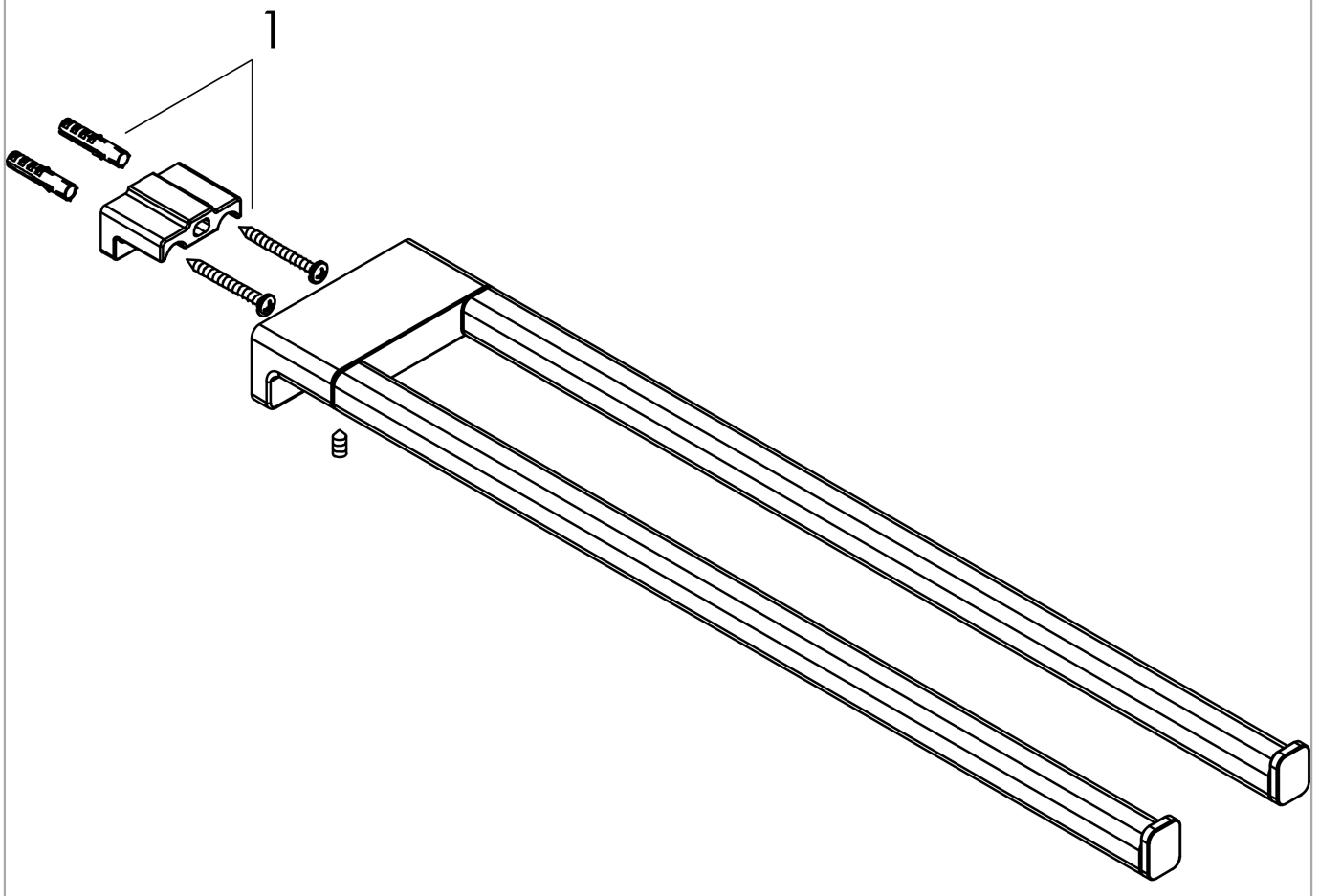

AddStoris
Полка для полотенец с держателем
Поверхности : **шлиф. бронза** Артикульный номер: **41751140**



Перечень запасных частей

Год выпуска: **>04/21**

Позиция	Описание	Артикульный номер	PC	PU
1	mounting set	40915000	-	1