Axor Citterio
Showerpipe с однорычажным смесителем и верхним душем, ½’
Поверхности : **хром** Артикульный номер: **39620000**

Описание

Характеристики

- верхний душ Axor Citterio
- размер душевого диска: 180 мм
- регулируемый угол верхнего душа
- тип струи: Rain
- расход воды для струи Rain (при 3 бар): 18 л/мин
- полностью хромированный душевой диск
- длина держателя для душа: 420 мм
- вид монтажа: наружный монтаж
- величина соединения DN15
- соединительная резьба G ½
- межосевое подключение 150 мм ± 16 мм
- керамический узел смешивания
- регулируемое ограничение температуры

Состоит из

- Верхний душ Axor Citterio 180 1jet, ½’ (#28489XXX)
- Шланг Isiflex 1,60 м, ½’ (#28276XXX)
- Держатель для душа (#39525XXX)
- Ручной душ Raindance S 150 AIR 3jet, ½’ (#28519XXX)

Технология

Продукт

Чертеж

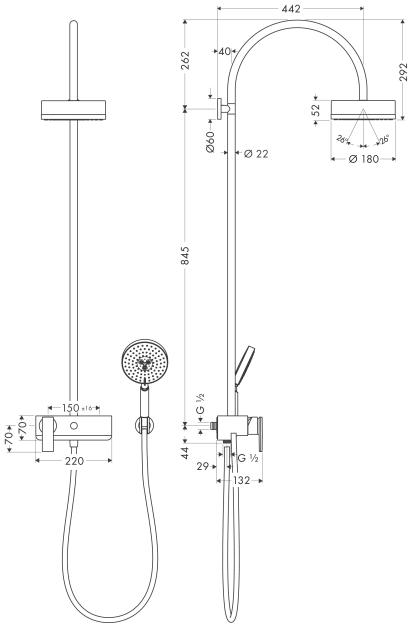

Axor Citterio
Showerpipe с однорычажным смесителем и верхним душем, ½’
Поверхности : **хром** Артикульный номер: **39620000**
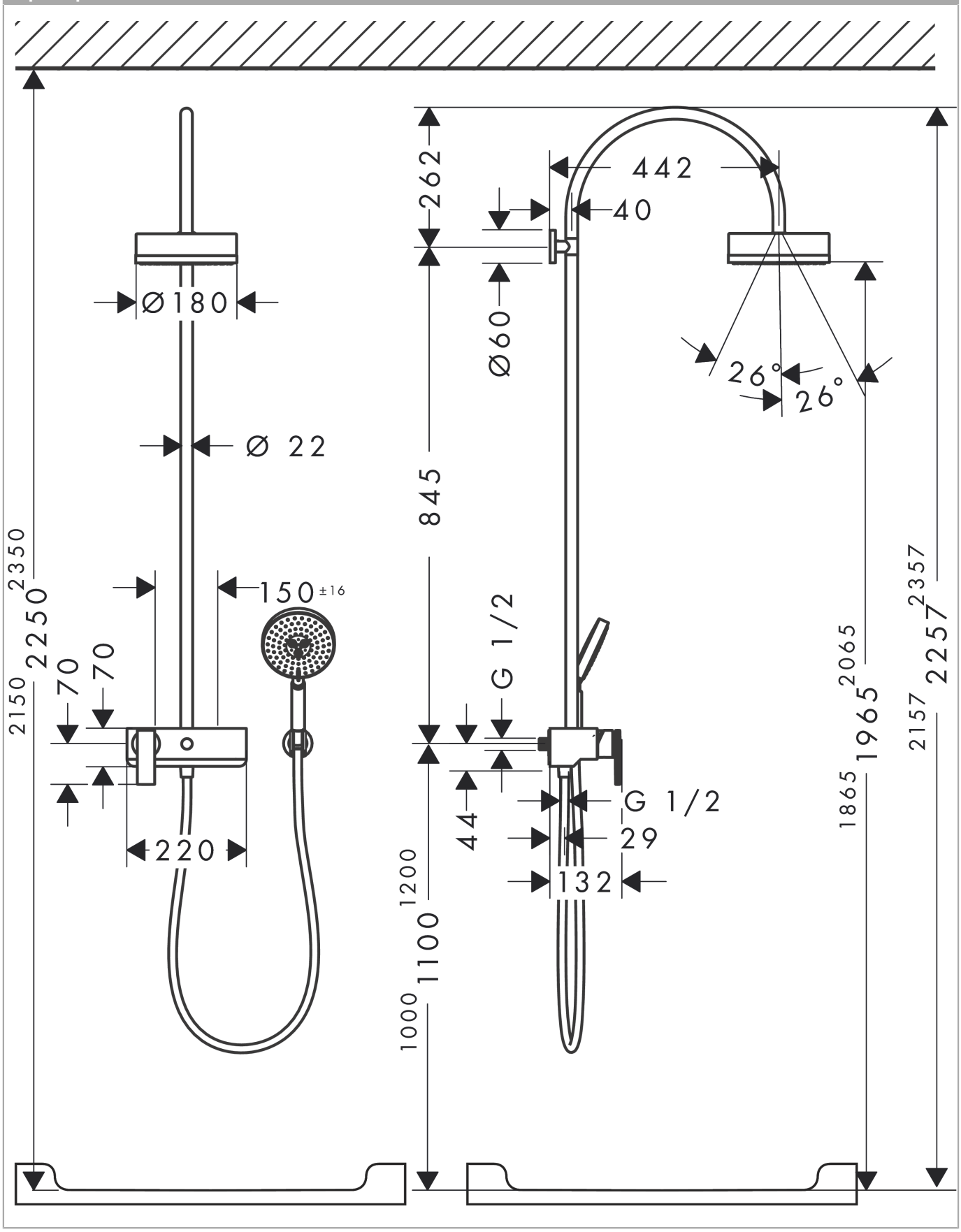
Пример монтажа