AXOR

hansgrohe

AXOR Starck V
Смеситель для раковины, на 2 отверстия , 110, с незапираемым сливным набором
Поверхности : **хром** Артикульный номер: **12115000**

Описание

Характеристики

- состоит из: смеситель для раковины на 2 отверстия, слив/перелив
- ComfortZone 110
- выступ 125 мм
- угол поворота излива: регулировка на 3 уровня на 95°, 120° или 360°
- ламинарная струя
- Easy-Click для простого демонтажа корпуса.
- съемный корпус смесителя можно мыть в посудомоечной машине
- материал излива: хрустальное стекло
- расход воды при 3 барах: 4 л/мин
- керамический узел смешивания джойстикового типа
- сливной набор без опции перекрытия стока
- вид соединения: соединительные шланги G ⅜
- с возможностью размещения рукоятки справа или слева
- не рекомендуется использовать в общественных зонах

Технология

Eco Smart

Comfort Zone

Награды за дизайн

iF DESIGN AWARD 2015

DESIGN PLUS powered by: ISH

reddot award 2015 winner

Focus Open 2015 Special Mention

Продукт
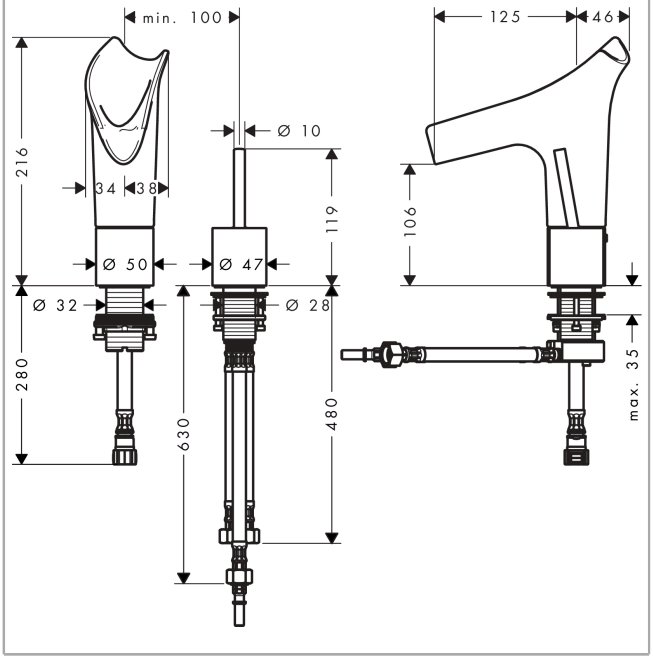
Чертеж