Art. 2509

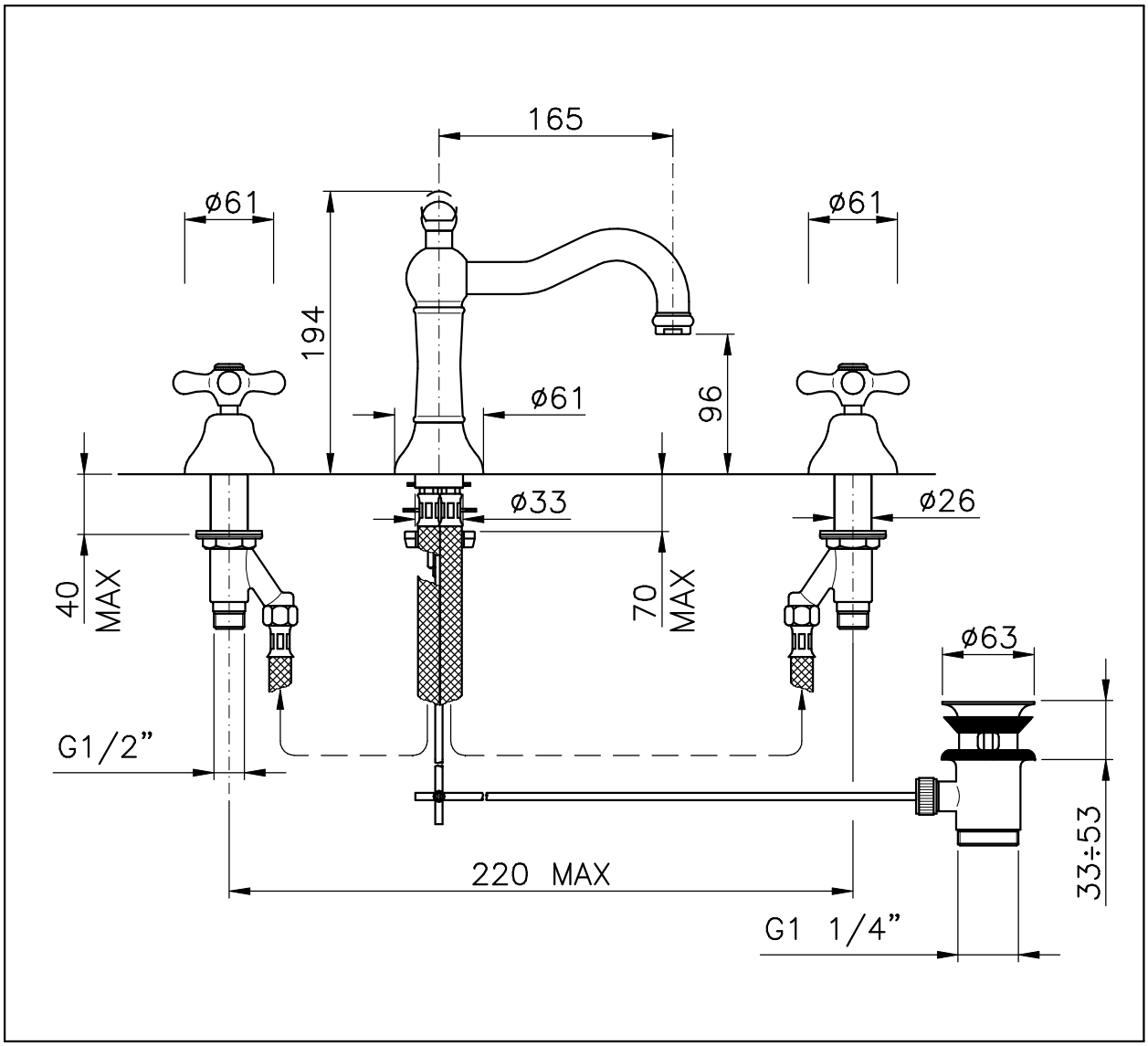
165
ø61
ø61
194
96
ø61
ø33
ø26
40
MAX
70
MAX
ø63
G1/2”
33÷53
220 MAX
G1 1/4”