AXOR hansgrohe

Talis M54
Кухонный смеситель однорычажный, 270, с вытяжным изливом, 1jet, sBox
Поверхности : **хром** Артикульный номер: **72809000**

Описание

Характеристики

- состоит из: однорычажный кухонный смеситель, корпус для шланга
- ComfortZone 270
- L-образный излив
- угол поворота излива: регулировка на 4 уровня 60 °, 110 °, 150 ° или 360 °
- ламинарная струя
- максимальный расход воды при 3 бар: 7 л/мин
- керамический узел смешивания
- соединительные шланги G ⅜
- встроенный клапан обратного тока воды
- подходит для проточных водонагревателей
- короб sBox для тихого, плавного, безопасного перемещения шланга в кухонном шкафу, под столешницей; удлинение шланга - до 76 см
- требуется отверстие для смесителя Ø 35 мм

Технология

Quick Clean

Comfort Zone

Награды за дизайн

iF DESIGN AWARD 2020

GERMAN DESIGN AWARD WINNER 2020

Продукт

Чертеж

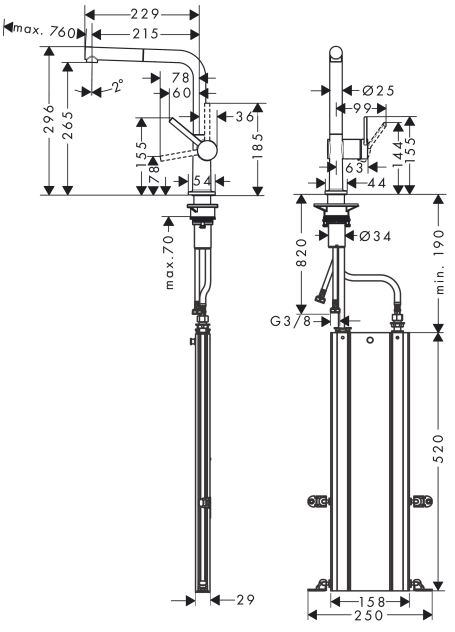

Talis M54
Кухонный смеситель однорычажный, 270, с вытяжным изливом, 1jet, sBox
Поверхности : **хром** Артикульный номер: **72809000**
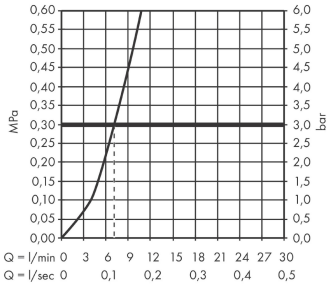
График расхода воды