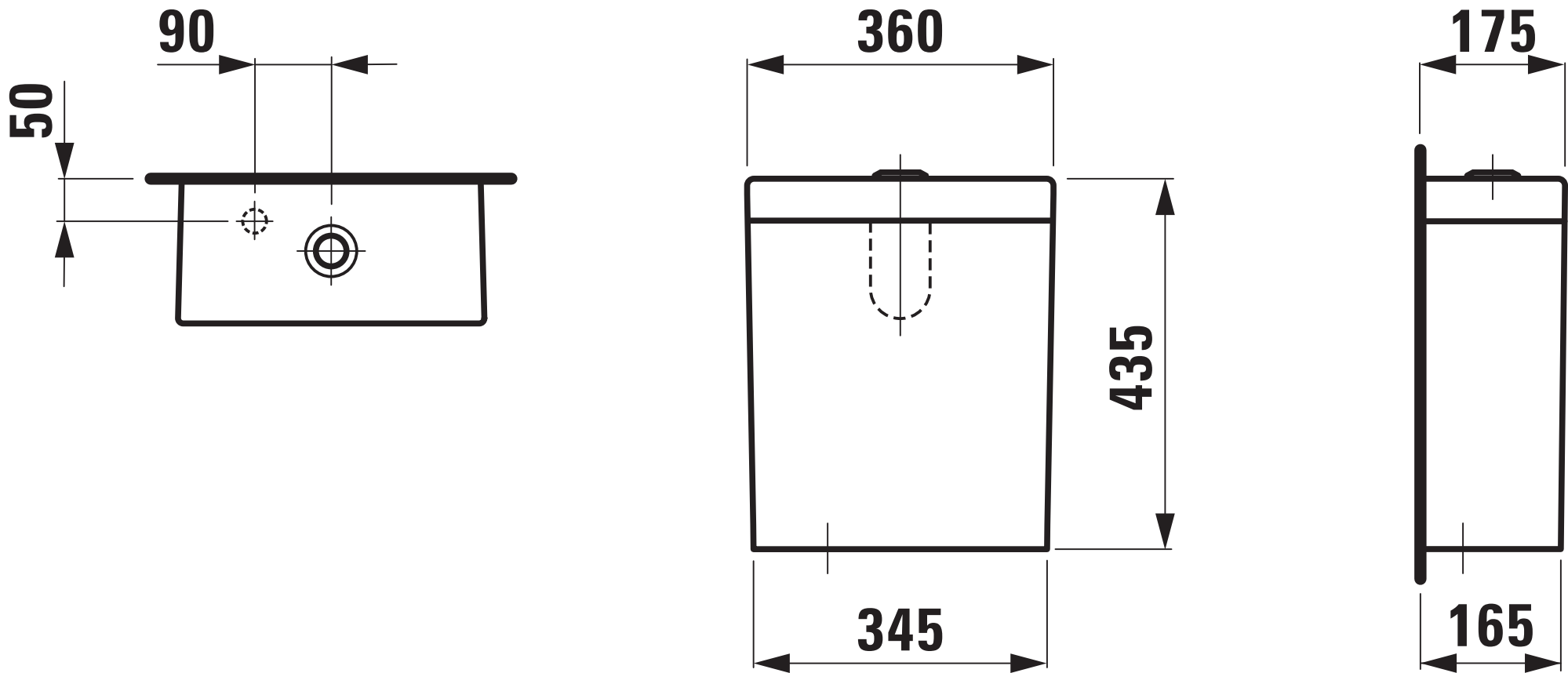
90
50
360
435
345
175
165