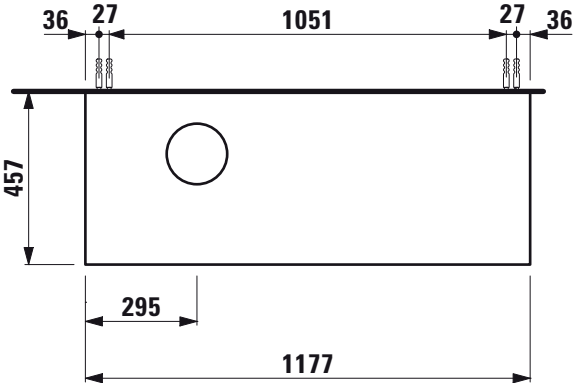
36
27
1051
27
36
457
295
1177

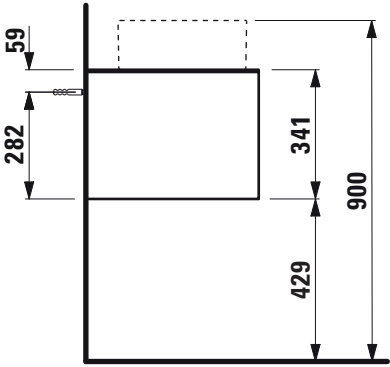
59
282
341
900
429