D.1

D.1 Смеситель для ...

Ознакомьтесь с сер...

D.1 Смеситель для умывальника на 2 отверстия XL с поворотной рукояткой

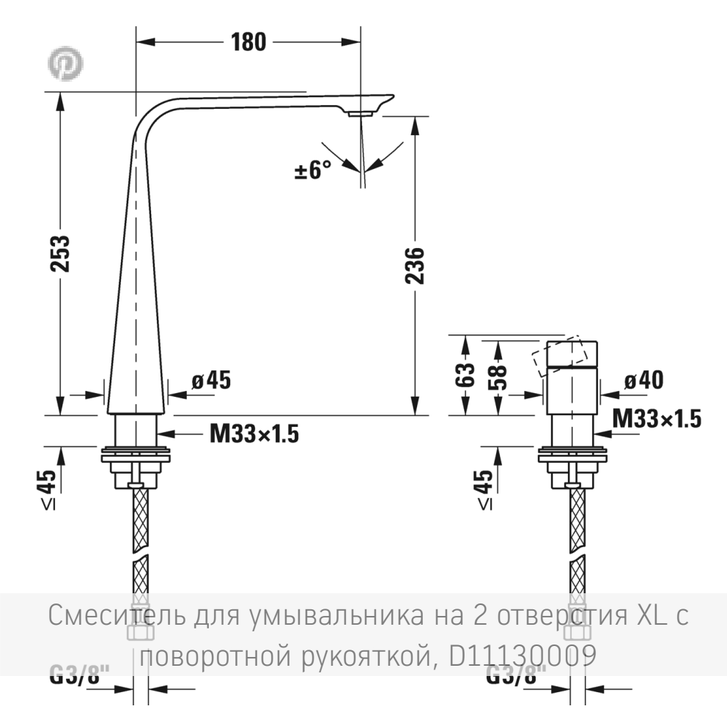

Смеситель для умывальника на 2 отверстия XL с поворотной рукояткой, D11130009

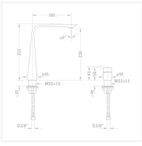

Руководство по эксплуатации

CAD и данные по планированию

Номер артикула **D11130009**

керамический картридж, гибкие соединительные шланги 3/8", соединительный патрубок размер DN15, стандартная струя, регулируемый аэратор, Излив 180 мм, рекомендуемое рабочее давление 3-5 бар, без комплекта донного клапана, 253 мм

Читать далее

Размеры

253 мм

Варианты

поверхность хромированная D11130009010

Цвета

Отправить запрос в магазин

Ознакомьтесь с серией

Эффектная деталь

D.1 представляет собой эффектную деталь ванной комнаты. Разработанная Маттео Туном и Антонио Родригесом, новая серия смесителей демонстрирует новейшие технологии в новой культовой форме. Плавный переход от цилиндрической основной формы к плоскому заостренному носику добавляет очень интересный, творческий акцент.

D.1

Copyright © 2019 Duravit AG