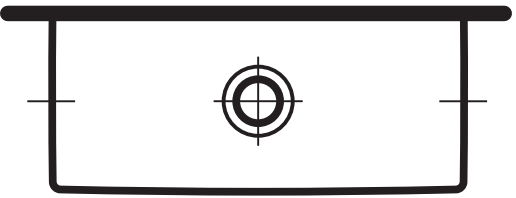

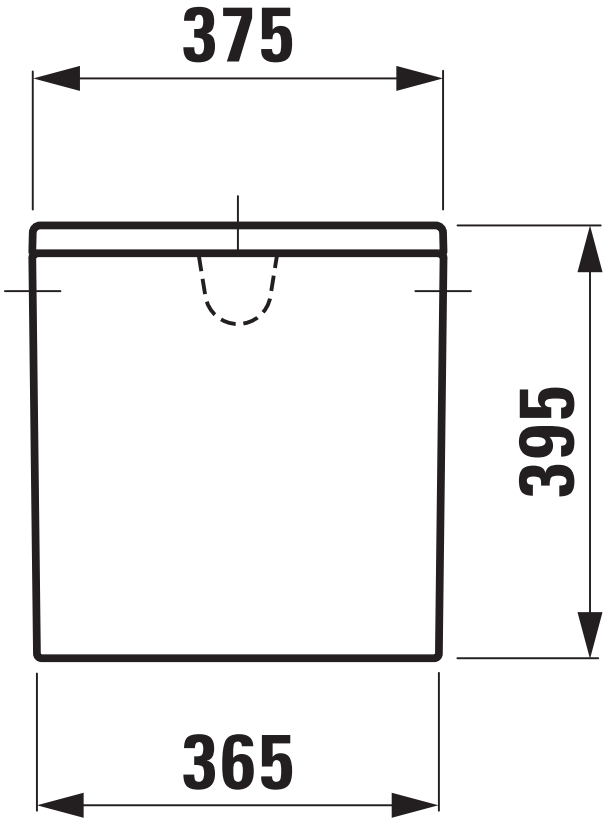
375
395
365

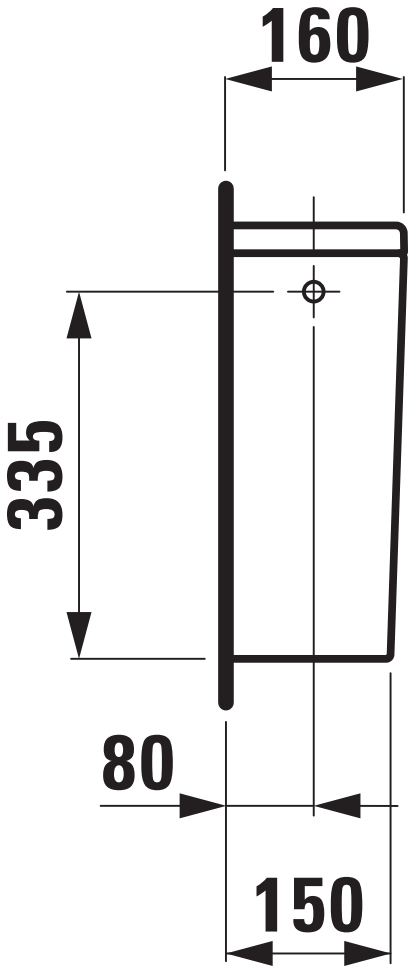
160
335
80
150