AXOR hansgrohe

Vernis Blend
Верхний душ 200 1jet
Поверхности : **хром** Артикульный номер: **26271000**

Описание

Характеристики

- размер душевого диска: 205 мм
- тип струи: Rain
- шарнирное соединение: регулируемый угол верхнего душа
- материал душевого диска: пластик
- максимальный расход воды при 3 бар: 12,4 л/мин
- съемный верхний душ для очистки
- монтаж: потолок или стена
- соединительная резьба G ½

Технология

Продукт

Чертеж

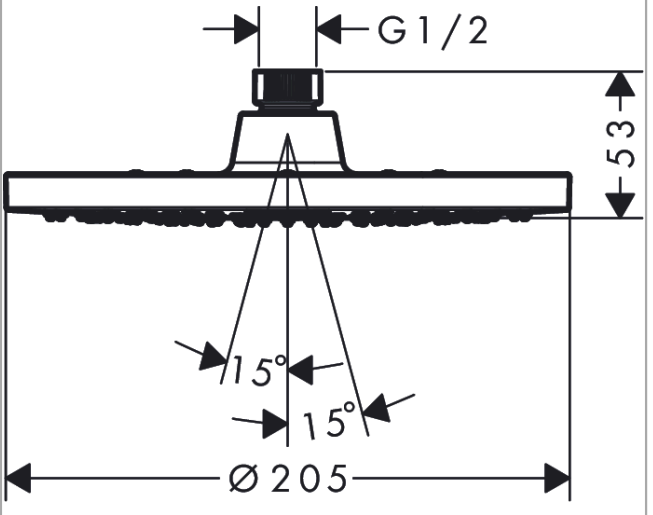

График расхода воды

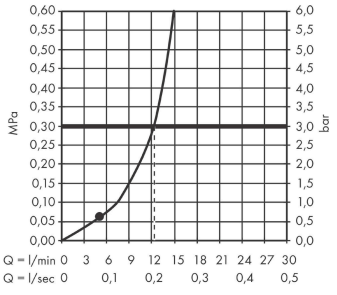

Расход измерен практически с помощью соответствующей арматуры (термостат/смеситель/скрытый клапан).

Vernis Blend
Верхний душ 200 1jet
Поверхности : **хром** Артикульный номер: **26271000**

Покомпонентное изображение

Год выпуска: **>04/21**

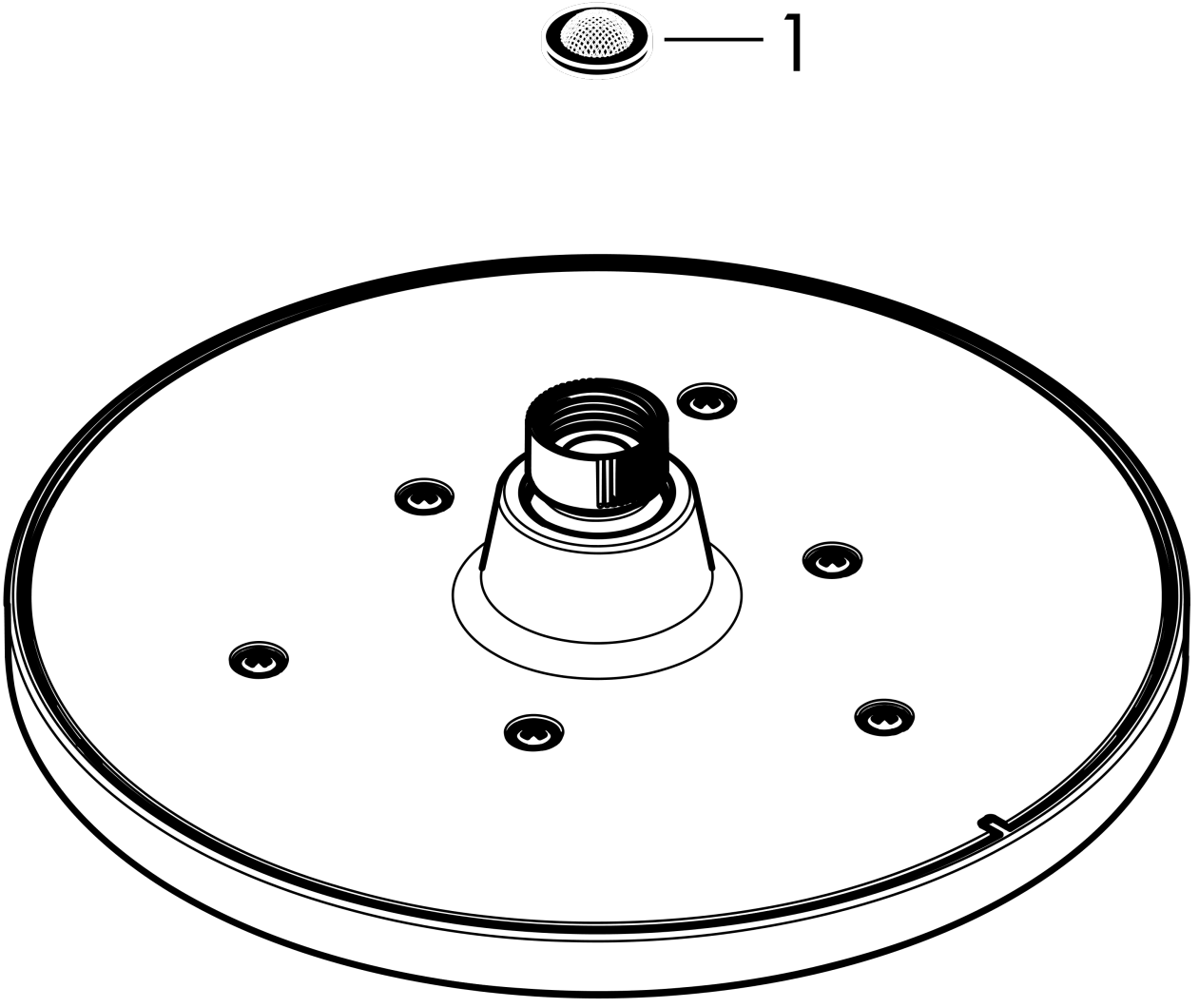

Vernis Blend
Верхний душ 200 1jet
Поверхности : **хром** Артикульный номер: **26271000**

Перечень запасных частей

Год выпуска: **>04/21**

Позиция	Описание	Артикульный номер	PC	PU
1	filter packing	94246000	-	1