AXOR hansgrohe

Vernis Blend
Смеситель на край ванны, на 4 отверстия
Поверхности : **хром** Артикульный номер: **71456000**

Описание

Характеристики

- состоит из: смеситель на край ванны, на 4 отверстия, ручной душ
- выступ 211 мм
- вид соединения: G ½
- тип струи смесителя: обычная струя
- максимальное расстояние, на которое вытягивается ручной душ: 1,60 м
- максимальный расход воды при 3 бар: 25 л/мин
- расход воды изливом на ванны при 3 барах: 25 л/мин
- расход воды ручным душем при 3 барах: 17 л/мин
- с керамическими вентилями для горячей/холодной воды 90°
- клапан обратного тока воды
- подходит для проточных водонагревателей
- необходимо сервисное отверстие

Технология

AirPower

Продукт

Чертеж

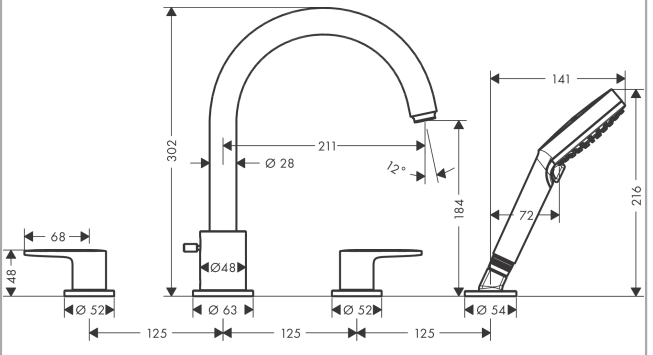

Vernis Blend
Смеситель на край ванны, на 4 отверстия
Поверхности : **хром** Артикульный номер: **71456000**
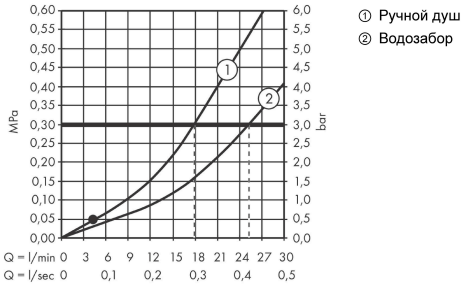
График расхода воды