RUBINETTO SU PIANO
SHELF TAP

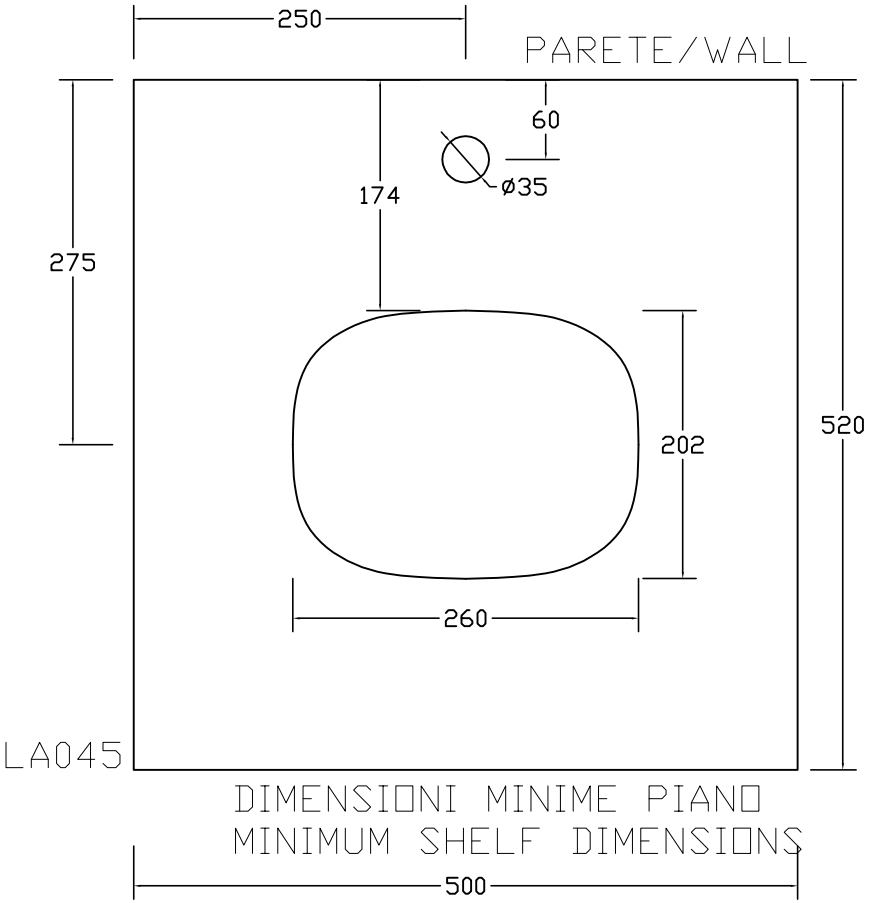
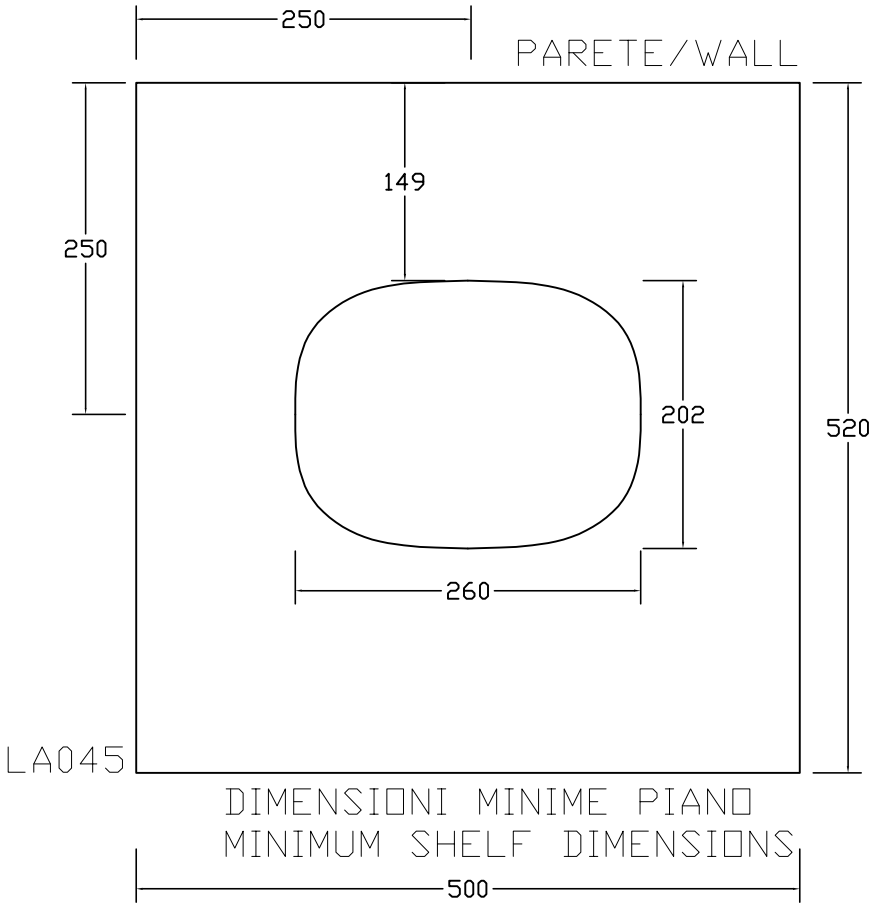
RUBINETTO A PARETE
WALL TAP