AXOR

hansgrohe

AXOR Citterio E
Скрытая часть термостатического модуля 380/120 для 3 потребителей
Поверхности : **n.a.** Артикульный номер: **36708180**

Описание

Характеристики

- 3 потребителя
- возможно одновременное включение 2 потребителей
- расход воды при свободном протоке: 59 л/мин
- горизонтальный или вертикальный монтаж
- звукоизолирующий монтаж
- при прямом соединении служит одновременно для подачи воды или установки точно по размеру
- величина соединения: DN20

Продукт
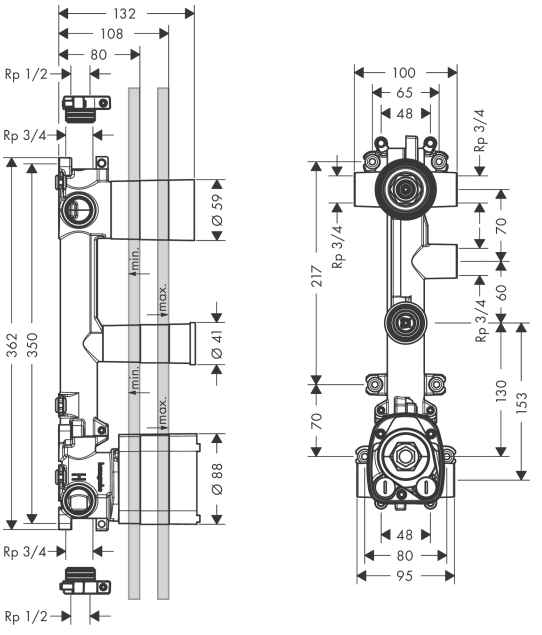
Чертеж